Alle Rechte vorbehalten/ *All rights reserved*

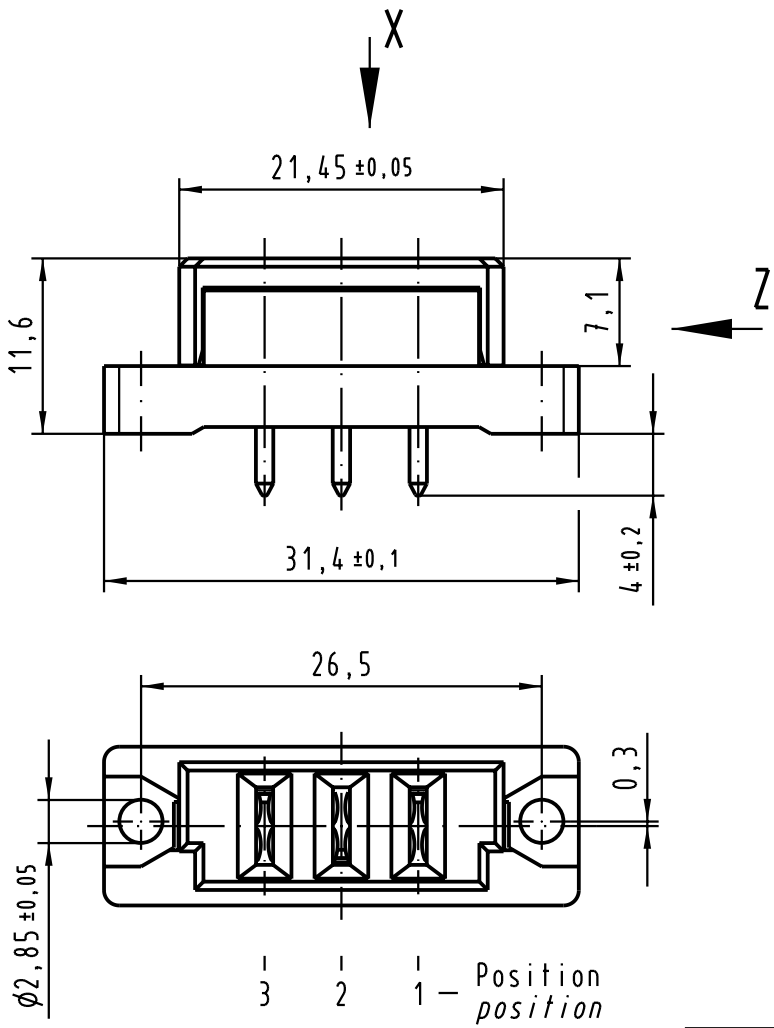

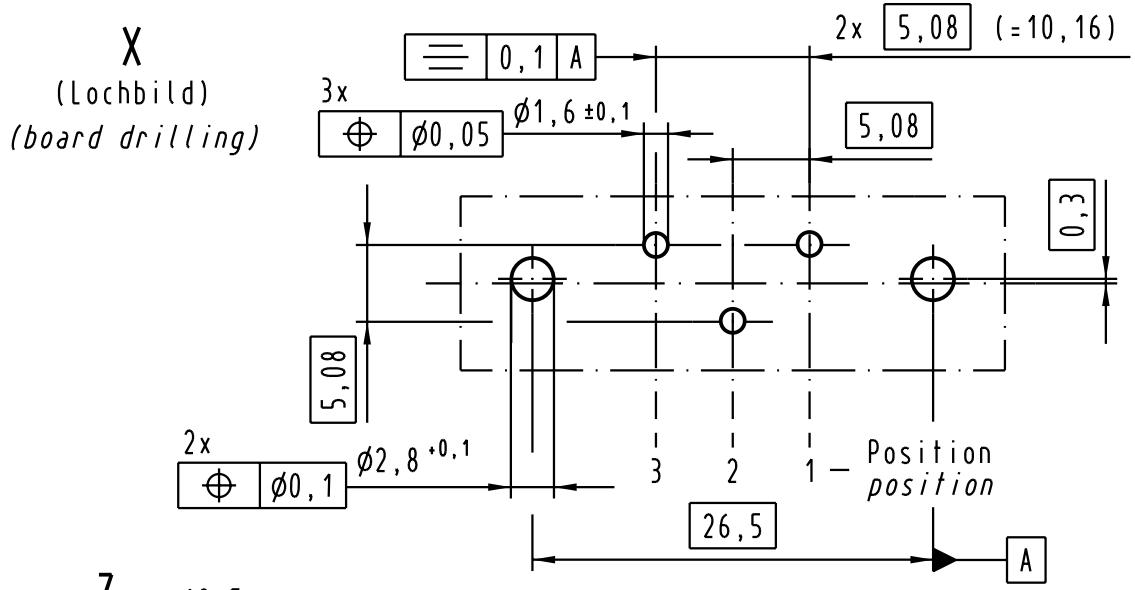

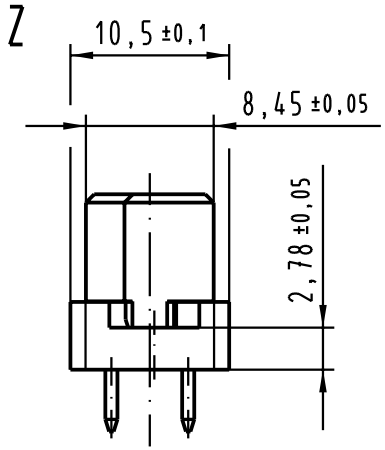

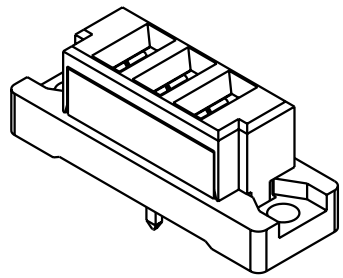

All Dimensions in mm Original Size DIN A 4			Techn. Character. siehe/*see* IEC 60603-2			Nicht tolerierte Maße/*Free size tolerances* siehe/*see* IEC 60603-2
				Dat.	Name	Maßstab/*Scale*
			Detail.	30.03.04	Leh.	2 : 1
			Insp.	30.03.04	kfoe	
			Stand.			
31853			HARTING Electronics GmbH & Co. KG D-32339 ESPELKAMP			TB 09 06 203 2811
Mod.	Dat.	Name				Sub. 09 06 203 2911 Mod.19843 v. 01.02.96

Bauform / *type* H 3

Federleiste Einlöt

female connector solder

Blatt/*page* /